GESTION DES EAUX PLUVIALES

SÉPARATEUR D'HYDROCARBURES HYBRIDE

DESCRIPTION

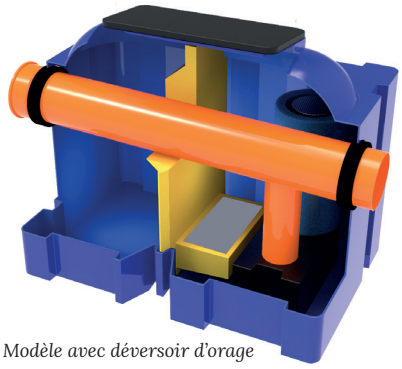

Modèle avec déversoir d'orage

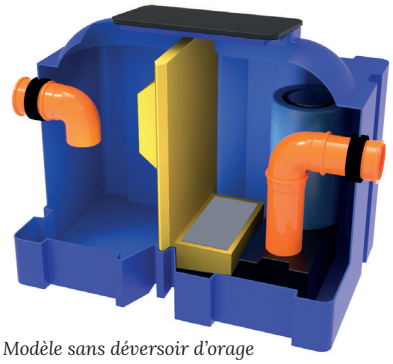

Modèle sans déversoir d'orage

Le séparateur d'hydrocarbures hybride permet de séparer et de retenir les boues et hydrocarbures contenus dans les eaux pluviales et usées. Il est obligatoire pour le traitement des eaux de : parkings, stations-service, ateliers mécaniques, aires de stationnement, stations de lavage, casses-automobiles.
La gamme est composée de modèles avec ou sans déversoir d'orage incorporé.

FONCTIONNEMENT ET CARACTÉRISTIQUES

La conception brevetée du séparateur Hybride Sebico est basée sur l'équipement de deux modules coalesceur qui permettent d'obtenir un traitement exceptionnel de l'effluent et en fait le séparateur le plus performant du marché. Le produit s'inscrit dans une démarche écologique, de préservation de la qualité de l'eau. Ses performances épuratoires vont au-delà de ce que requiert la réglementation. Sa teneur résiduelle en hydrocarbures est inférieure à 0,1 mg/l alors que la réglementaire demande 5 mg/l.

Caractéristiques :
- Teneur résiduelle en hydrocarbures inférieure à 0,1 mg/l (classe de rejet 1 = 5 mg/l)
- Cuve en polyéthylène haute densité, à résistance élevée
- Résistance aux UV, aux variations de pH et de température
- Manutention facilitée par anneaux de levage
- Faible poids
- Facile à raccorder
- Couvercle en polyéthylène sécurisé, il s'adapte sur la rehausse
- Avec ou sans déversoir d'orage incorporé
- Fermeture automatique à la sortie – l'obturateur protège contre tout rejet accidentel d'hydrocarbures dans l'environnement
- Faible coût d'exploitation : fréquence de vidange espacée grâce au volume de débourbeur et de rétention d'hydrocarbures
- Chambre de débourbage (débourbeur) intégrée
- Pose en nappe phréatique possible
- Garantie de 10 ans sur les cuves
- Conforme à la norme CE 858-1

Accessoires :
- Alarme de niveau (l'alarme de niveau d'hydrocarbures est obligatoire selon la norme NF EN 858)
- Rehausse et adaptateur pour tampon fonte
- Système d'ancrage

APPLICATIONS

Le séparateur hybride est obligatoire partout où les eaux usées contiennent des quantités non conformes d'hydrocarbures.
Exemples :
- stations-service
- stations de lavage de véhicules et de machines
- garages
- parkings et routes
- aéroports, ports
- parcs à ferraille
- établissements industriels
- centres de stockage et de distribution de carburants, raffineries

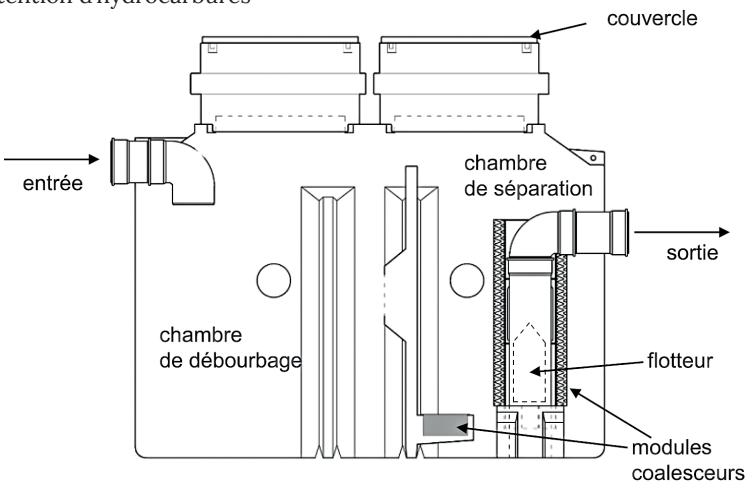

Sebico
36 à 40 rue Jean Allemane
93430 Villetaneuse
Tél. : 05 47 49 60 48
Courriel : communication@sebico.com
http://www.sebico.com